平面図 （縮尺 1:600）

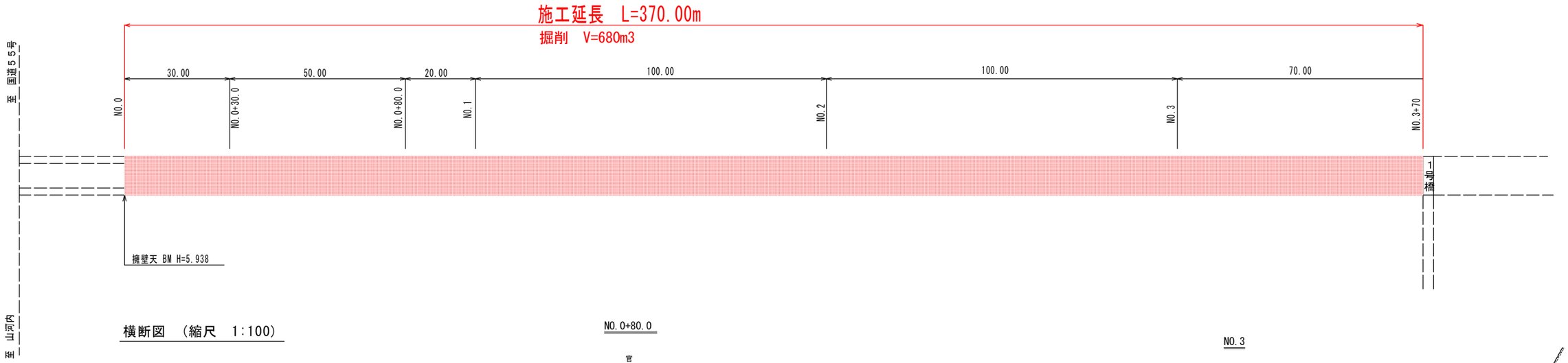

横断図 （縮尺 1:100）

NO.0

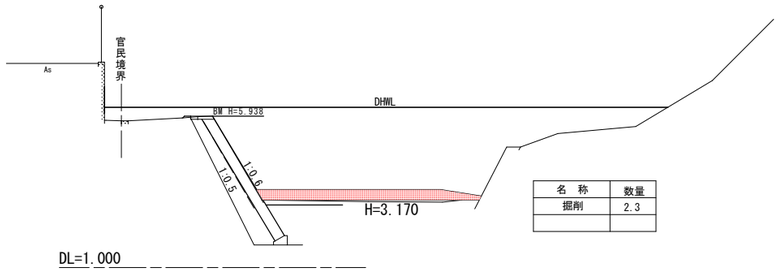

名 称	数量
掘削	2.3

NO.0+80.0

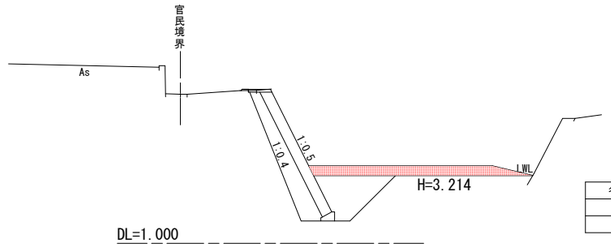

名 称	数量
掘削	2.1

NO.3

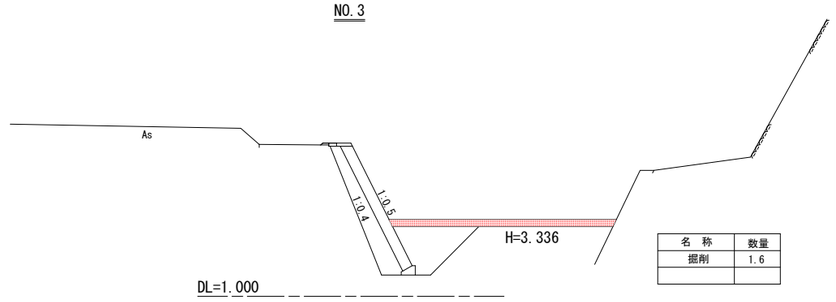

名 称	数量
掘削	1.6

NO.0+30

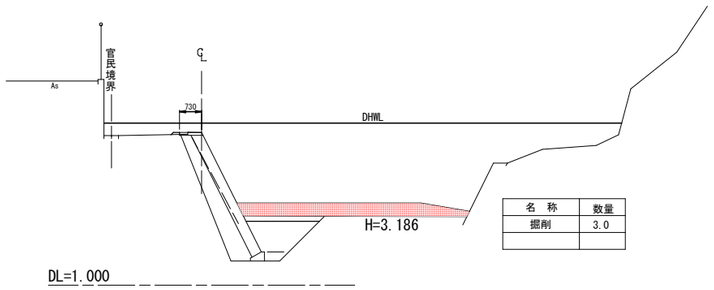

名 称	数量
掘削	3.0

NO.1

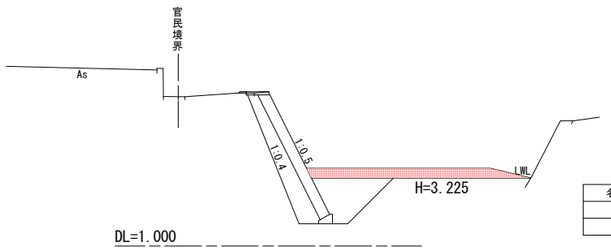

名 称	数量
掘削	2.1

NO.3+70

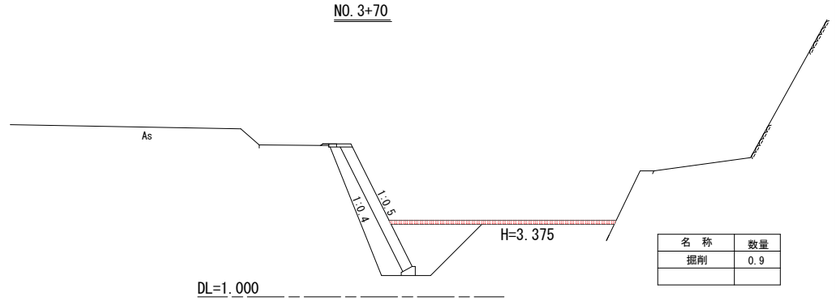

名 称	数量
掘削	0.9

NO.2

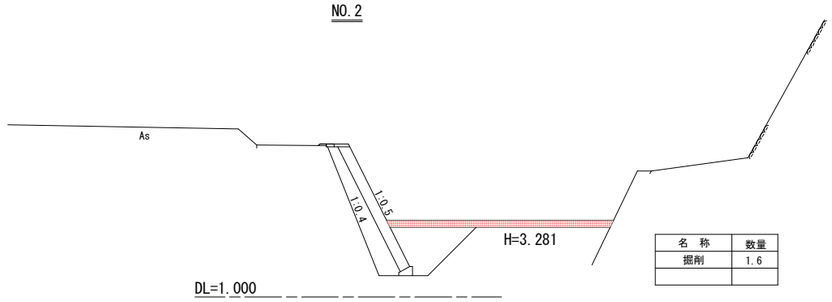

名 称	数量
掘削	1.6

当初設計図面

工事名	R２波土 丹前谷川 美波・西河内 河床掘削業務		
路線名等	丹前谷川		
工事箇所	海部郡美波町西河内		
図面名	平 面 図 横 断 図		
縮尺	図 示	図 面 番 号	1 ／ 1
会社名			
事業者名	徳島県南部総合県民局県土整備部＜美波＞		